◎6年女子 （1～4位が県大会出場）

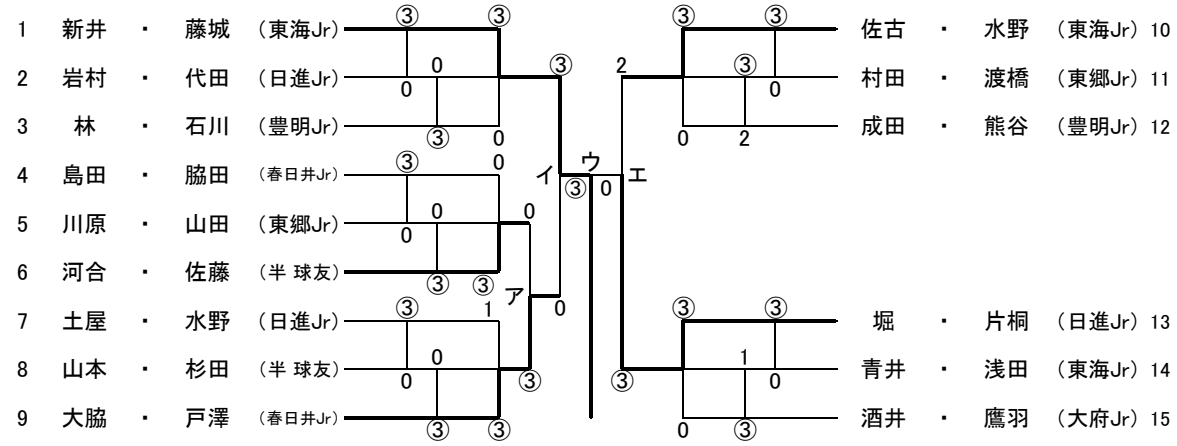

3位決定戦　9 大脇 ・ 戸澤 （春日井Jr） オ 0 ③ 佐古 ・ 水野 （東海Jr） 10

1位	1	新井 ・ 藤城	（東海Jr）	
2位	13	堀 ・ 片桐	（日進Jr）	

3位	10	佐古 ・ 水野	（東海Jr）
4位	9	大脇 ・ 戸澤	（春日井Jr）